COPYRIGHT © Hangzhou EZVIZ Software Co., Ltd. ALL RIGHTS RESERVED.
Any and all information, including, among others, wordings, pictures, graphs are the properties of Hangzhou EZVIZ Software Co., Ltd. (hereinafter referred to as "EZVIZ"). This user manual (hereinafter referred to as "the Manual") cannot be reproduced, changed, translated, or distributed, partially or wholly, by any means, without the prior written permission of EZVIZ. Unless otherwise stipulated, EZVIZ does not make any warranties, guarantees or representations, express or implied, regarding to the Manual.

About this Manual

The Manual includes instructions for using and managing the product. Pictures, charts, images and all other information hereinafter are for description and explanation only. The information contained in the Manual is subject to change, without notice, due to firmware updates or other reasons. Please find the latest version in the EZVIZ ™ website (http://www.ezviz.com).

Revision Record

New release – January, 2023

Trademarks Acknowledgement

EZVIZ ™, ™, and other EZVIZ's trademarks and logos are the properties of EZVIZ in various jurisdictions. Other trademarks and logos mentioned below are the properties of their respective owners.

Legal Disclaimer

TO THE MAXIMUM EXTENT PERMITTED BY APPLICABLE LAW, THE PRODUCT DESCRIBED, WITH ITS HARDWARE, SOFTWARE AND FIRMWARE, IS PROVIDED "AS IS", WITH ALL FAULTS AND ERRORS, AND EZVIZ MAKES NO WARRANTIES, EXPRESS OR IMPLIED, INCLUDING WITHOUT LIMITATION, MERCHANTABILITY, SATISFACTORY QUALITY, FITNESS FOR A PARTICULAR PURPOSE, AND NON-INFRINGEMENT OF THIRD PARTY. IN NO EVENT WILL EZVIZ, ITS DIRECTORS, OFFICERS, EMPLOYEES, OR AGENTS BE LIABLE TO YOU FOR ANY SPECIAL, CONSEQUENTIAL, INCIDENTAL, OR INDIRECT DAMAGES, INCLUDING, AMONG OTHERS, DAMAGES FOR LOSS OF BUSINESS PROFITS, BUSINESS INTERRUPTION, OR LOSS OF DATA OR DOCUMENTATION, IN CONNECTION WITH THE USE OF THIS PRODUCT, EVEN IF EZVIZ HAS BEEN ADVISED OF THE POSSIBILITY OF SUCH DAMAGES.

TO THE MAXIMUM EXTENT PERMITTED BY APPLICABLE LAW, IN NO EVENT SHALL EZVIZ'S TOTAL LIABILITY FOR ALL DAMAGES EXCEED THE ORIGINAL PURCHASE PRICE OF THE PRODUCT.

EZVIZ DOES NOT UNDERTAKE ANY LIABILITY FOR PERSONAL INJURY OR PROPERTY DAMAGE AS THE RESULT OF PRODUCT INTERRUPTION OR SERVICE TERMINATION CAUSED BY: A) IMPROPER INSTALLATION OR USAGE OTHER THAN AS REQUESTED; B) THE PROTECTION OF NATIONAL OR PUBLIC INTERESTS; C) FORCE MAJEURE; D) YOURSELF OR THE THIRD PARTY, INCLUDING WITHOUT LIMITATION, USING ANY THIRD PARTY'S PRODUCTS, SOFTWARE, APPLICATIONS, AND AMONG OTHERS.

REGARDING TO THE PRODUCT WITH INTERNET ACCESS, THE USE OF PRODUCT SHALL BE WHOLLY AT YOUR OWN RISKS. EZVIZ SHALL NOT TAKE ANY RESPONSIBILITES FOR ABNORMAL OPERATION, PRIVACY LEAKAGE OR OTHER DAMAGES RESULTING FROM CYBER ATTACK, HACKER ATTACK, VIRUS INSPECTION, OR OTHER INTERNET SECURITY RISKS; HOWEVER, EZVIZ WILL PROVIDE TIMELY TECHNICAL SUPPORT IF REQUIRED. SURVEILLANCE LAWS AND DATA PROTECTION LAWS VARY BY JURISDICTION. PLEASE CHECK ALL RELEVANT LAWS IN YOUR JURISDICTION BEFORE USING THIS PRODUCT IN ORDER TO ENSURE THAT YOUR USE CONFORMS TO THE APPLICABLE LAW. EZVIZ SHALL NOT BE LIABLE IN THE EVENT THAT THIS PRODUCT IS USED WITH ILLEGITIMATE PURPOSES.

IN THE EVENT OF ANY CONFLICTS BETWEEN THE ABOVE AND THE APPLICABLE LAW, THE LATTER PREVAILS.

Table of Contents

Descripción general 2
1. Contenido del paquete 2
2. Información básica 3

Descarga de la aplicación EZVIZ 5

Instalación 6

Conexión a internet 10

Añada su cámara a EZVIZ 11

Uso de la aplicación EZVIZ 12
1. Vista en directo 12
2. Ajustes 13

SPECIFICACIÓN 14

INFORMACIÓN PARA HOGARES PARTICULARES 15

Descripción general

Como dispositivo de almacenamiento inteligente, Personal Cloud se puede conectar con cámaras inteligentes para el almacenamiento de video a través de la aplicación EZVIZ.

1. Contenido del paquete

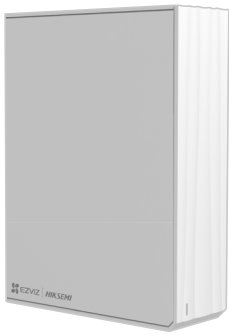

Personal Cloud (x1)
(en adelante referido como “dispositivo”)

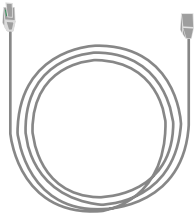

Cable de red (x1)



Adaptador de corriente (x1)



Juego de tornillos (x1)



Destornillador (x1)



Documento de información normativa (x2)



Guía de inicio rápido (x1)

La apariencia del dispositivo está sujeta al modelo que haya adquirido.

2. Información básica

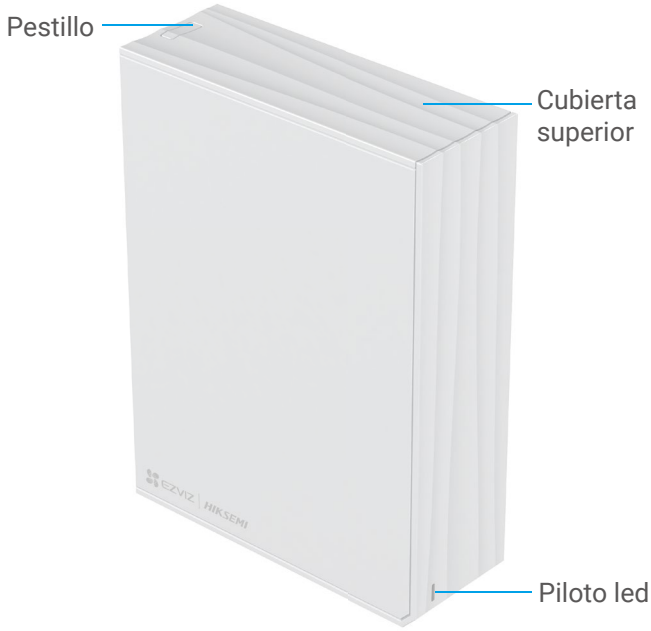

* Piloto led	
Amarillo sólido	El dispositivo se está iniciando
Amarillo parpadeante rápido	• Disco no insertado/error de disco • Cable de red no insertado
Azul sólido	Dispositivo funcionando correctamente

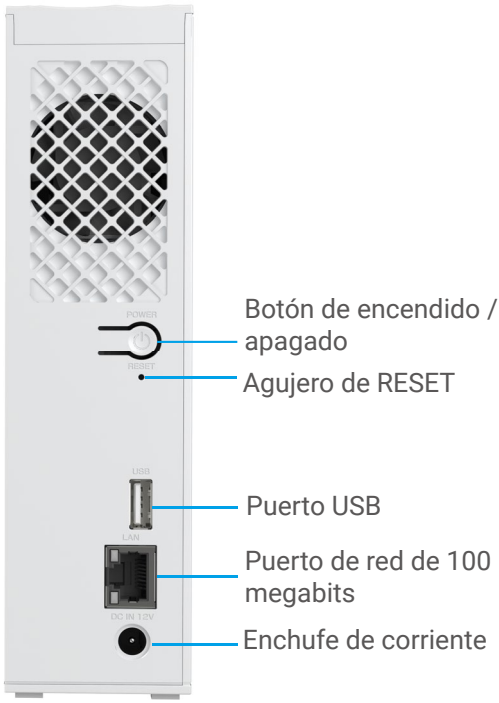

* **Botón de encendido / apagado**

Encender: presionar una vez

Apagado: presionar y mantener durante 3 segundos

* **Agujero de RESET**

Después de que el dispositivo se encienda, presione el agujero de RESET durante 3 segundos para restablecer los parámetros del dispositivo y se retendrán los datos de almacenamiento personales.

* **Puerto USB**

Importar y exportar datos a través de la aplicación conectando una unidad flash USB.

* **Enchufe de corriente**

Utilizado para conectar el adaptador de corriente (12V 1,5A)

* **Puerto de red de 100 megabits**

Para la conexión de red del dispositivo mediante la inserción del cable de red.

Descarga de la aplicación EZVIZ

1. Conecte su teléfono móvil a la red wifi (recomendado).

2. Descargue e instale la aplicación EZVIZ. Para ello, busque «EZVIZ» en App Store o en Google Play™.

3. Inicie la aplicación y registre una cuenta de usuario de EZVIZ.

Aplicación EZVIZ	
Download on the App Store	GET IT ON Google Play

Si ya ha utilizado la aplicación, asegúrese de que esté actualizada a la última versión. Para comprobar si hay alguna actualización disponible, acceda a la tienda de aplicaciones pertinente y busque «EZVIZ».

Instalación

- Antes de la instalación, asegúrese de que todos los componentes estén completamente preparados.
- Por favor, no desmonte el producto. Cualquier intento de desmontar el producto o daño causado debido a un uso indebido anulará la garantía del producto.
- Antes de la instalación, desinstalación o manejo del disco, asegúrese de desconectar la fuente de alimentación del dispositivo y asegurarse de que sus manos estén secas.
- Por favor, instale software antivirus en su teléfono móvil o PC, escanee y actualice regularmente para evitar cualquier daño causado por virus.
- En ningún caso esta empresa ofrece garantías sobre los datos almacenados en este dispositivo. No seremos responsables de ningún daño, tangible o intangible, resultante de la pérdida de cualquier dato almacenado en el dispositivo.
- Proteja el dispositivo de cualquier vibración violenta, de lo contrario se pueden presentar malfuncionamientos o pérdida de datos debido a esto.

1. Presione hacia abajo el pestillo de la tapa superior del dispositivo y luego retire la tapa superior tirando de ella al mismo tiempo que muestra la figura.

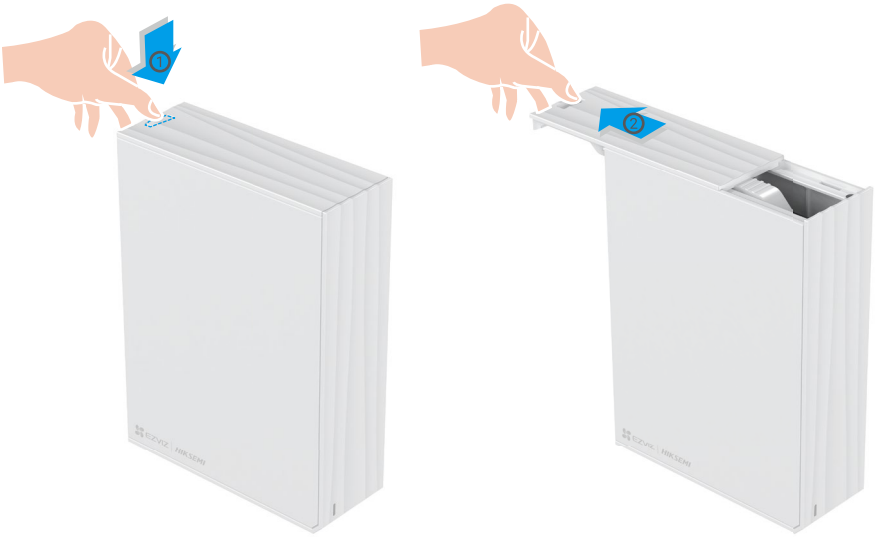

2. Sosteniendo el cuerpo del dispositivo con una mano, presione hacia abajo el pestillo con su otro pulgar, mientras usa sus dedos índice y medio para levantar el soporte hacia arriba y lejos del dispositivo.

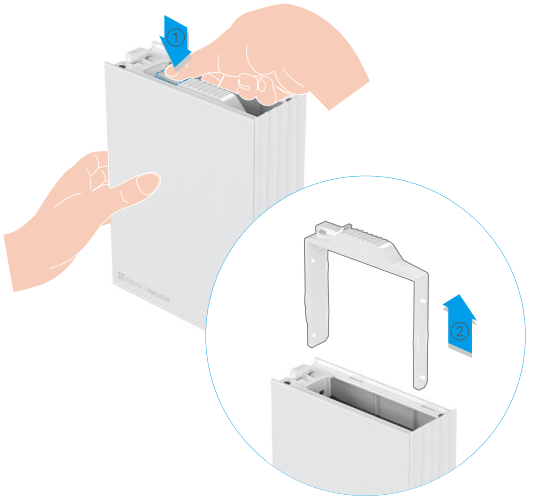

3. Fije el disco (comprado por separado) alineando el soporte retirado según el diagrama direccional y luego use cuatro tornillos para asegurarlo en su lugar.

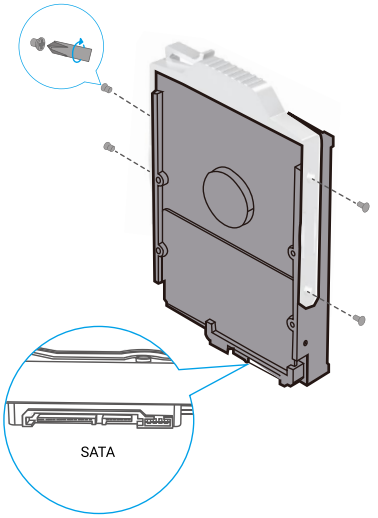

Al ensamblar el disco, fije el soporte en el extremo del dispositivo que está lejos del puerto SATA.

4. Inserte el soporte ensamblado en el cuerpo del dispositivo.

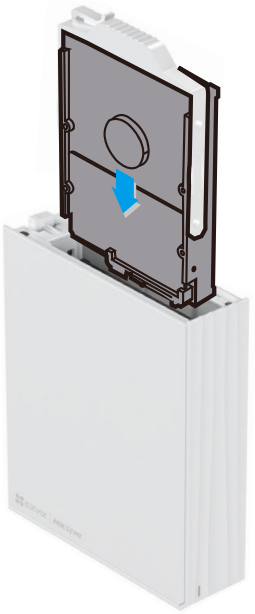

5. Alinee el pestillo del dispositivo y coloque la tapa superior del dispositivo sobre él.

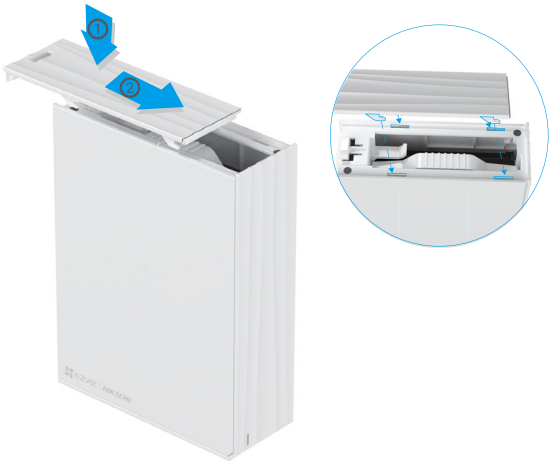

6. Empuje la tapa superior del dispositivo dentro del cuerpo del dispositivo hasta que encaje en su lugar.



Conexión a internet

1. Conecte el dispositivo al enrutador con un cable de red.

2. Después de conectar el adaptador de corriente al dispositivo, enchufe el adaptador de corriente en un enchufe eléctrico.

3. Asegúrese de que su teléfono móvil esté conectado al Wi-Fi.

4. Puede administrar el dispositivo mediante la aplicación EZVIZ.



Añada su cámara a EZVIZ

1. Inicie sesión en su cuenta usando la aplicación EZVIZ.En la pantalla de inicio, pulse «+» en la esquina superior derecha para acceder a la interfaz de escaneo de códigos QR.

2. Escanee el código QR que aparece en la portada de la «Guía de inicio rápido» o en la carcasa de la cámara.



3. Siga las indicaciones del asistente de la aplicación EZVIZ para añadir la cámara a la aplicación.

4. Para obtener más funciones, descargue la aplicación HIKBOX escaneando el código QR a continuación o buscando “HIKBOX” en App Store o Google Play™.

Después de agregar correctamente, el indicador LED del dispositivo permanecerá azul sólido.

Uso de la aplicación EZVIZ

La interfaz de la aplicación puede variar en función de las actualizaciones de versión, por lo que prevalecerá la interfaz de la aplicación que haya instalado en su teléfono.

1. Vista en directo

Cuando lanzas la aplicación EZVIZ, puedes administrar tu dispositivo según sea necesario en la página de inicio.

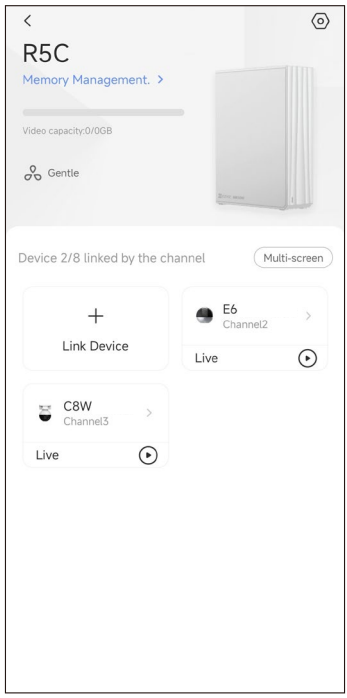

Icon	Description
	Configuración. Visualizar o cambiar los ajustes del dispositivo.
	Modo de velocidad del ventilador. Toque para seleccionar el modo de velocidad del ventilador (Modo inteligente, suave, original, fuerte) según sea necesario.
	Vista en vivo. Toque para redirigir a la página de vista en vivo de la cámara seleccionada.
Multi-screen	Pantalla múltiple. Toque para ver todos sus dispositivos al mismo tiempo.

2. Ajustes

Parámetro	Descripción
Device Name	Customize the name of your device.
Notificación	Encender/apagar la notificación sin conexión del lado de la aplicación.
Ajustes de luz	Encender/apagar la luz de estado del dispositivo.
Ajustes del ventilador	Seleccione diferentes modos de velocidad de ventilador según sea necesario.
Smart Life	Después de descargar la aplicación HIKBOX, puede disfrutar de más funciones del dispositivo.
Lista de grabación	Aquí puede ver el espacio utilizado y administrar su disco.
Información del dispositivo	Aquí, puede visualizar la información del dispositivo.
Reinicio del dispositivo	Pulse para reiniciar la cámara.
Eliminar dispositivo	Pulse para eliminar la cámara de EZVIZ App.

SPECIFICACIÓN

Parámetro	Descripción
Tamaño del producto(ALP)	186mm x 138mm x 50mm
Tipo de disco compatible	3.5" / 2.5" SATA III / SATA II x1
Capacidad máxima interna en bruto	8TB (1 x 8TB)
Puerto externo	USB 2.0 x 1
Puerto LAN	1FE (RJ-45) x1
Peso	0.75 kg
Entrada de energía	12V ⎓ 1.5A
Hibernación de HDD	Soporte
Encendido / apagado programado	Soporte Vaya a la aplicación HIKBOX para operarlo.
Temperatura de trabajo	0 - 40℃
Humedad de trabajo	5% - 95%RH

INFORMACIÓN PARA HOGARES PARTICULARES

1. Recolección de los equipos de desecho por separado: Cuando los equipos eléctricos y electrónicos dejan de servir pasan a ser equipos de desecho. Los propietarios de los equipos de desecho deben desecharlos por separado de los residuos municipales sin clasificar. Particularmente, los equipos de desecho no se pueden tirar junto con la basura doméstica y se deben dirigir a un sistema de devolución y recogida especial.

2. Baterías y baterías recargables, así como lámparas: Como norma general, los propietarios de los equipos de desecho deben retirar las baterías usadas y las baterías recargables que no formen parte del equipo de desecho, y que se puedan retirar sin dañarse, antes de llevarlas a un punto de regida. Esto no es aplicable si el equipo de desecho se puede reutilizar con la participación del sistema público de gestión de residuos.

3. Alternativas para devolver los equipos de desecho: Los propietarios de los equipos de desecho en hogares particulares pueden llevarlos gratuitamente a los puntos de recogida facilitados por el sistema público de gestión de residuos, o a los puntos de recogida facilitados por los fabricantes o distribuidores de acuerdo con la directiva sobre residuos de aparatos eléctricos y electrónicos. Las tiendas con un área de ventas de al menos 400 m² para los equipos eléctricos y electrónicos, así como los supermercados con un área de ventas total de al menos 800 m² que vendan equipos eléctricos y electrónicos varias veces al año, o de forma permanente, y los pongan en el mercado, están obligados a recogerlos. Esto también es aplicable en caso de que la distribución se sirva de medios de comunicación a distancia, si las áreas de almacenamiento y expedición de los equipos eléctricos y electrónicos son de al menos 400 m² o las áreas de almacenamiento y expedición totales son de al menos 800 m². En principio, el distribuidor debe garantizar la recogida facilitando instalaciones de devolución adecuadas a una distancia razonable del correspondiente usuario final. Se le puede devolver el equipo de desecho gratuitamente a un distribuidor, ya que este está obligado a recogerlo si, entre otros factores, le hace entrega al usuario final de un nuevo dispositivo similar que cumpla básicamente con las mismas funciones.

4. Aviso de privacidad: Los equipos de desecho suelen contener datos personales confidenciales. Esto es aplicable particularmente a los dispositivos con tecnología de la información y las telecomunicaciones, como los ordenadores y los teléfonos inteligentes. Por su propio interés, tenga en cuenta que el usuario final es responsable de la eliminación de los datos del equipo de desecho que se vaya a eliminar.

5. Significado del símbolo del contenedor tachado: El símbolo del contenedor tachado que suele aparecer en los equipos eléctricos y electrónicos indica que el dispositivo correspondiente se debe desechar por separado de los residuos municipales sin clasificar al final de su vida útil.